המבצע אחראי למידות ולהתאמתן במקום, בכל מקרה של ספק יש לפנות למתכנן

מהות עדכון	מהדורה	תאריך

מהדורה	תאריך	כמות	הפצה
1	26.04.22	1	מזמין

טבלת כלונסאות

מס' כלונס	קוטר (ס"מ)	עומק חדירה בקרקע סבירה (מ')	O.k (מ')	זיון כלונס	קוצים לעמוד	עומס (טון)
1	Ø50	13.0	-0.85	7Φ16 L=1250	8Φ14 L=240	15
2	Ø50	13.0	-0.85	7Φ16 L=1250	8Φ14 L=240	30
3	Ø50	13.0	-0.85	7Φ16 L=1250	8Φ14 L=240	30
4	Ø50	13.0	-0.85	7Φ16 L=1250	8Φ14 L=240	30
5	Ø50	13.0	-0.85	7Φ16 L=1250	8Φ14 L=240	20
6	Ø70	13.0	-0.85	10Φ16 L=1250	8Φ14 L=240	50
7	Ø70	13.0	-0.85	10Φ16 L=1250	8Φ14 L=240	55
8	Ø70	13.0	-0.85	10Φ16 L=1250	8Φ14 L=240	55
9	Ø70	13.0	-0.85	10Φ16 L=1250	8Φ14 L=240	50
10	Ø60	13.0	-0.85	7Φ16 L=1250	8Φ14 L=240	35
11	Ø50	13.0	-0.85	7Φ16 L=1250	8Φ14 L=240	15
12	Ø70	13.0	-0.85	10Φ16 L=1250	8Φ14 L=240	55
13	Ø70	13.0	-0.85	10Φ16 L=1250	8Φ14 L=240	60
14	Ø50	13.0	-0.85	7Φ16 L=1250	8Φ14 L=240	30
15	Ø60	13.0	-0.85	7Φ16 L=1250	8Φ14 L=240	35
16	Ø70	13.0	-0.85	10Φ16 L=1250	8Φ14 L=240	65
17	Ø70	13.0	-0.85	10Φ16 L=1250	8Φ14 L=240	60
18	Ø60	13.0	-0.85	7Φ16 L=1250	8Φ14 L=240	40
19	Ø70	13.0	-0.85	10Φ16 L=1250	8Φ14 L=240	65
20	Ø50	13.0	-0.85	7Φ16 L=1250	8Φ14 L=240	15
21	Ø70	13.0	-0.85	10Φ16 L=1250	8Φ14 L=240	50
22	Ø60	13.0	-0.85	7Φ16 L=1250	8Φ14 L=240	35
23	Ø70	13.0	-0.85	10Φ16 L=1250	8Φ14 L=240	50
24	Ø70	13.0	-0.85	10Φ16 L=1250	8Φ14 L=240	55
P1	Ø50	13.0	-0.35	7Φ16 L=1250	8Φ14 L=240	25
P2	Ø50	13.0	-0.35	7Φ16 L=1250	8Φ14 L=240	25
P3	Ø50	13.0	-0.35	7Φ16 L=1250	8Φ14 L=240	25
P4	Ø50	13.0	-0.35	7Φ16 L=1250	8Φ14 L=240	35
P5	Ø50	13.0	-0.35	7Φ16 L=1250	8Φ14 L=240	35

טבלת עמודים

זיון	כמות	חתך קנ"מ 1:20	עמוד מס'
10Φ14 L=400	23	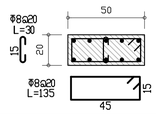	1,4,5,6,7,8,9,10,11,12,13 14,15,16,17,18,19,20,21 22,23,24
8Φ14 L=400	2		2,3

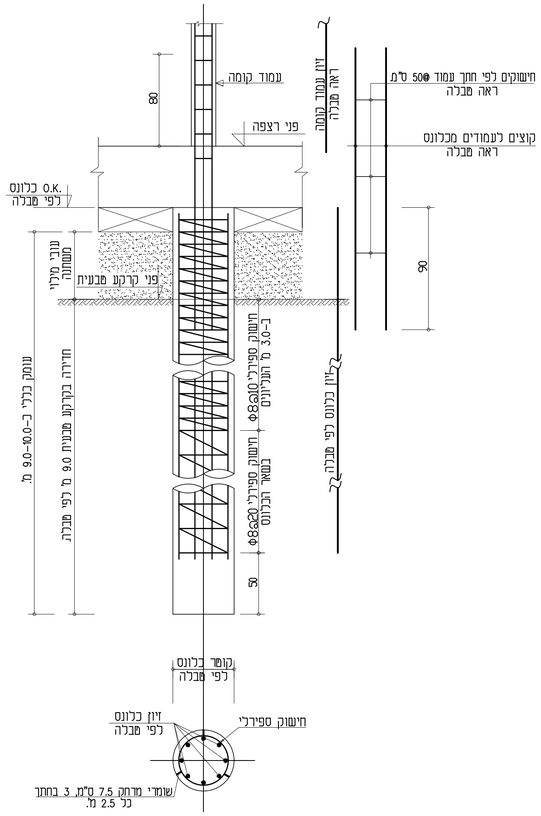

פרט כלונס

קנ"מ 1:25

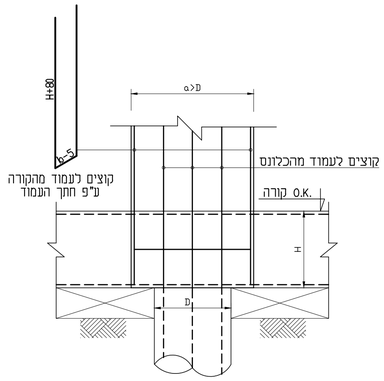

פרט חיבור עמוד רחב לכלונס

קנ"מ 1:20

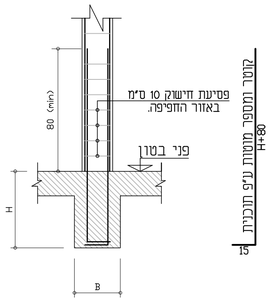

פרט עמוד צומח

קנ"מ 1:20

ד"ר אביגור שרותי הנדסה וגיאולוגיה בע"מ
יועץ לכימסי מבנים
AVIGOUR @WALLA.COM
ת.ד 243 מיתר 8502500 טלפקס: 049530901 , אלחיטי : 0505363981

27/5/2021

דו"ח בדיקת קרקע והמלצות לכימסי
מבנה לשלושת מס"ב
בגוש 100217, במגרש 902 , חלקה 1 חלק
בשכונה 17 - לקיה
מזמינה: מוצעה מוסיפות לקיה
(דוח ראשוני בלבד)

1.כללי :

במגרש מתוכנן מבנה בבנית רגילה ללא מרתף, ובנוסף עד 7.20 מטר.
מטרת הדו"ח הינו:מתן המלצות לכימסי של שלד המבנה בלבד.
(דוח זה לא כולל הנחיות ל : אישום, ניקוז, ביודד, אינסטלציה , כיוב, דיפון , יתר כל המיתוח).

2.תיאור הקרקע

רום ה0.00= 373.05 מטר. רחום מני קרקע בתחום קיר הבניין הינו כ 370.4 בצפון ועד כ 373.50 מ' בדרום , ולכן במגרש צפויה עבודות של מילוי קרקע בהיאם לכך. בסמ' הקמת קיומה קרקע הרחיסות, במרגמי קרקע אשר בוצעו במגרש במקדח סמילרי בקוטר 4 אינטש (בסמוכה לידוח M-13) , נמצא חתך תת הקרקע כדלקמן:

עומק (מטר) :

	תיאור
0 עד 2	מילוי. חרסית בצבע אפור, עם מעט אבני גיר.
2 עד 4	טין חרסיתי בצבע חום , עם מעט אבני גיר.
4 עד 12	חרסית שמנה, קשה, בצבע חום. הקרקע בעלת רגישות גבוה במגע עם מים.

3.המלצות לכימסי לפי שלד המבנה , ושל המבניים והרחבות (כ"רצפות חלוויות") :

הבסיסו הנבוע כ"י כלונסאות הדגיקה באתר לעומק 13 מטר לפחות ומתוך זה לעומק 11מטר

לפחות בקריטע המבעיית כדלקמן:

| קוטר מקדח (ס"מ) | | תחום עומס אבני מרבי מותר (טון) : | | |