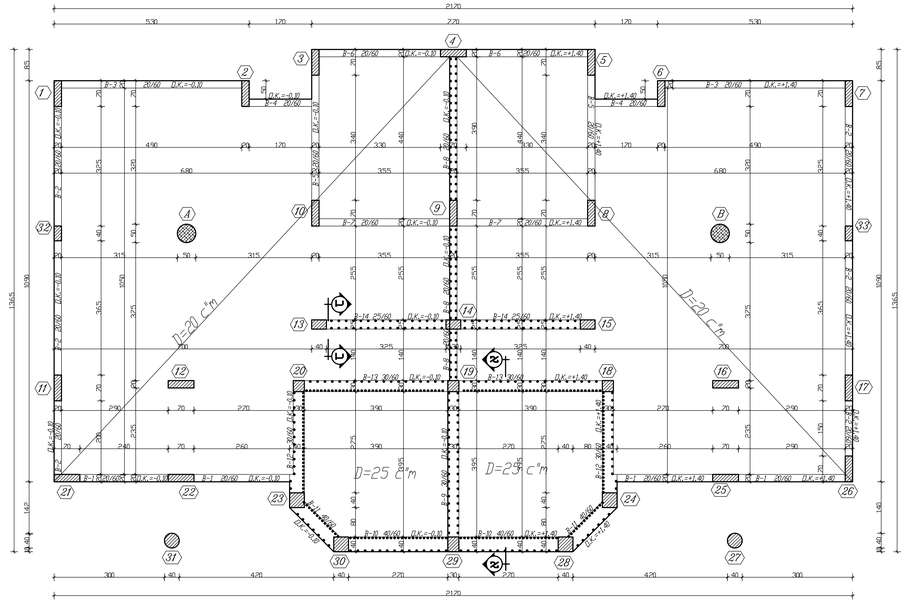

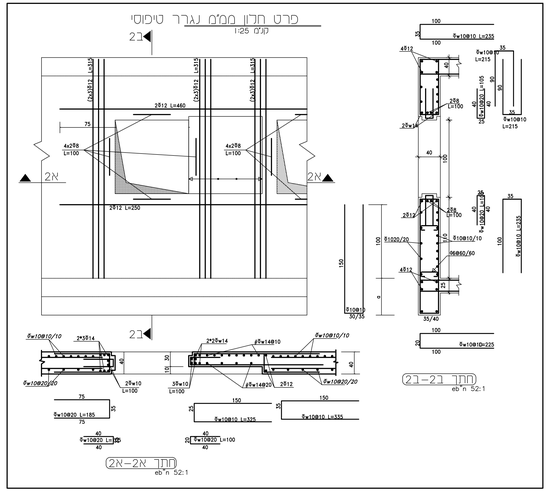

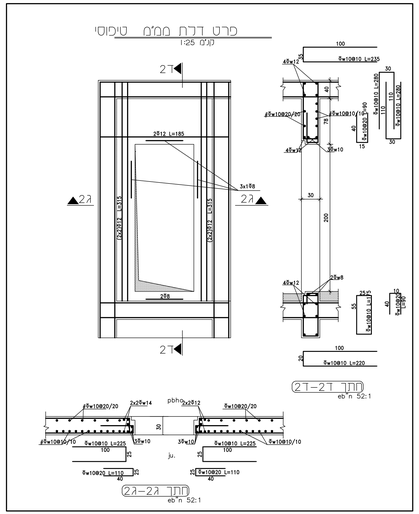

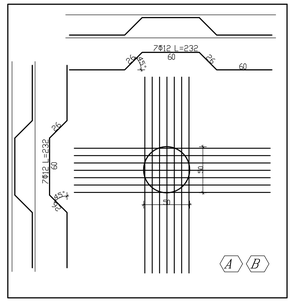

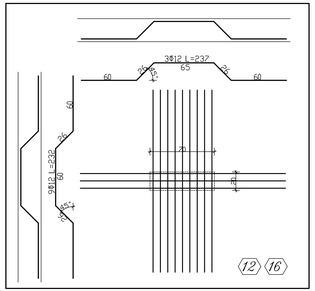

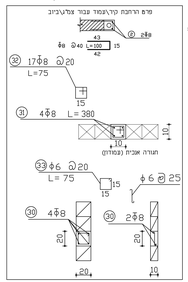

חתך בקיר 10 ס"מ
קנ"מ 1:20

חתך בקיר 20 ס"מ
קנ"מ 1:20

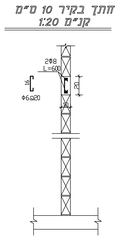

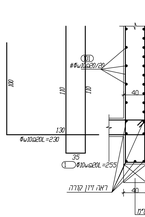

חתך ז-ז קנ"מ 1:20

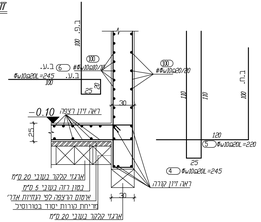

חתך ב-ב קנ"מ 1:20

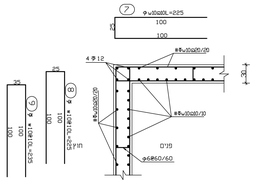

פרט ריתום קיר-קיר
קנ"מ 1:20

חתך ג-ג קנ"מ 1:20

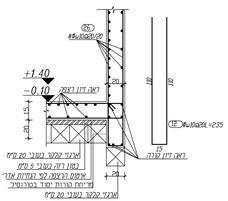

חתך בקורת יסוד
קנ"מ 1:20

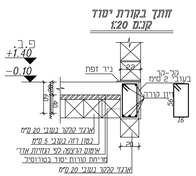

חתך שופכי בטמבור חיצוני
קנ"מ 1:20

פרט חיבור קורות רצפה/תקרה D=20

מבלת עמודים

מס' עמוד	מידות עמוד	זיון	חישוק בהמשך גובה העמוד	חישוק ב 10 מ' העליון והתחתון
32.33	20/40	20 6Ø14L =250	25 36 Ø8@20L =120	29 36 Ø8@20L =120
1,2,3,4,5,6,7,8,9,10,11,12 16,17,21,22,25,26	20/70	21 10Ø14L =250	31 43 43 2Ø8@20L =135	31 43 43 2Ø8@20L =135
13,14,15	25/40	24 6Ø14L =250	33 36 Ø8@20L =130	33 36 Ø8@20L =130
18,19,20	30/30	25 8Ø14L =250	34 36 Ø8@20L =120	34 36 Ø8@20L =120
29	30/40	26 10Ø14L =250	35 36 Ø8@20L =130	35 36 Ø8@20L =130
23,24,28,30	40/40	27 10Ø14L =250	36 36 Ø8@20L =140	36 36 Ø8@20L =140
27,31	ø40	28 7Ø14L =250	37 חישוק לולאי Ø8@20L =94	37 חישוק לולאי Ø8@20L =94

מקדם חשיפת הבטון : 3

אדריכלות
אבי רומי אדריכלים.
מתכננים ויועצים בע"מ
אדריכלות- בתי ספר ומוסדות ציבוריים
טל' : 04-9947402 , 04-9948056
פקס' : 04-9948058
מבנה רחי השוה מת. 50 , מיקוד 3085
E-mail: abs_roni@netvision.net.il
absroni@netvision.net.il

מהנדס קונסטרוקציה :

אינסטלציה :

חשמל :

מיזוג אויר :

לעיון	למכרז	לביצוע
	●	

מס'	תיאור שינוי	מידה	חתימה

רשימת שינויים

דוגמות :

עם הפרויקט :

2 יחי' גני ילדים
שכי 30 מגרש 938

תוכן הגליון :

תכנית רצפה

הוכן עבור :

מ.מ. לקיה

מס גליון :	**ק-2**
תאריך	01-03-2020
נודכן	
הרא שרבי	
אושר	
האי זיליליה	
מנהל עבודה	
יוצר	שיאל מכר
קנ"מ	1:50

הערות:-

1) סוג הבטון ב-30
2) הפירות הרצפה:ע"י אגרגי קטנה וכמו כן קורות היסוד .
3) יש לקבל אישור המהנדס האחראי לפני הוצקה.