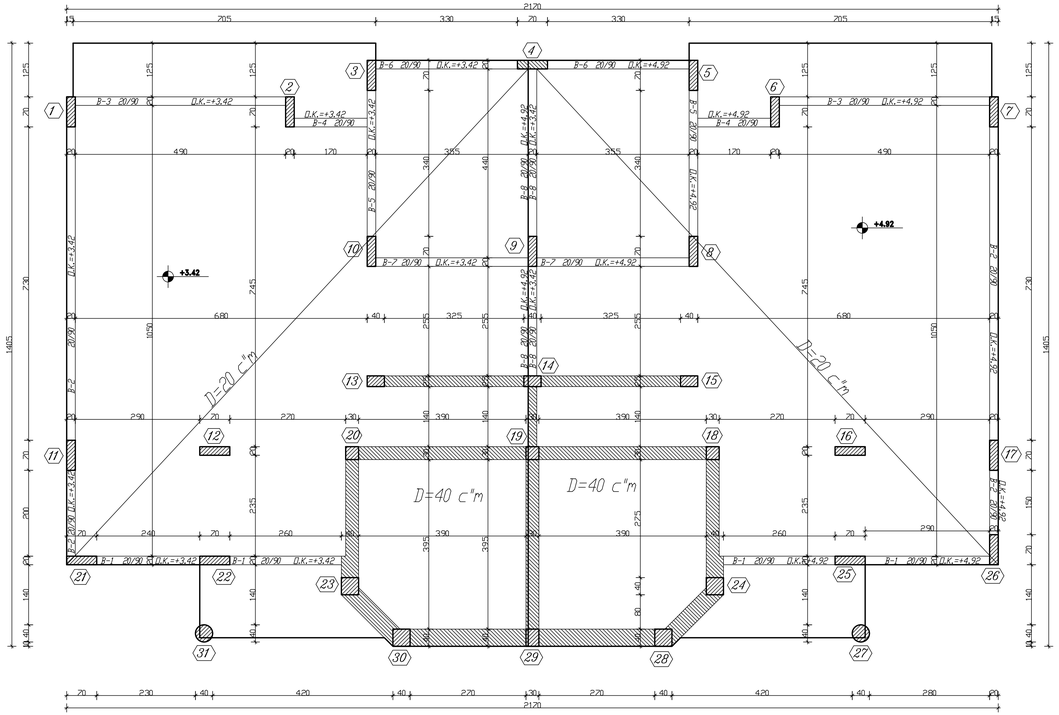

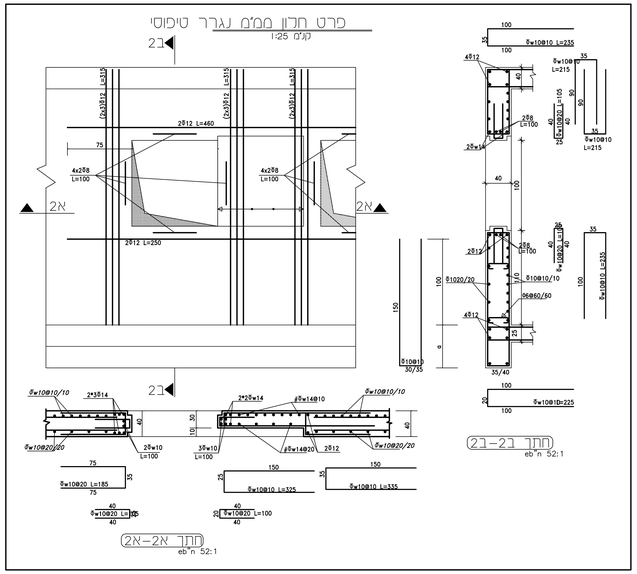

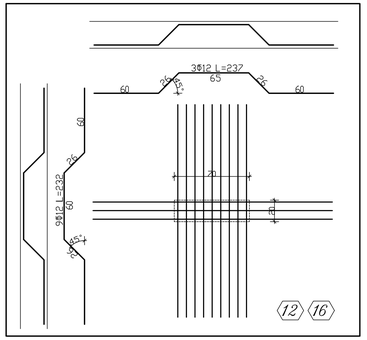

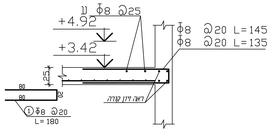

פרט חיבור קורות רצפה/תקרה D=25

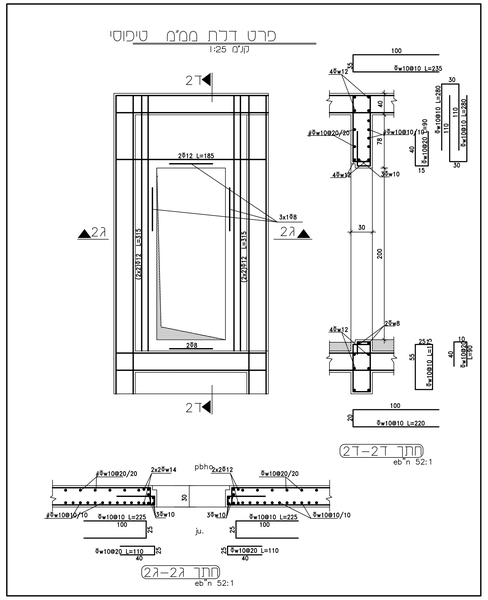

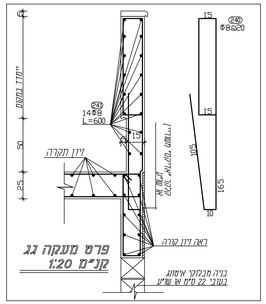

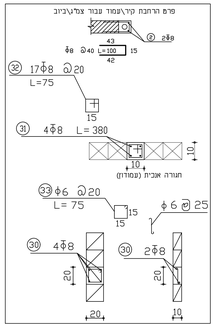

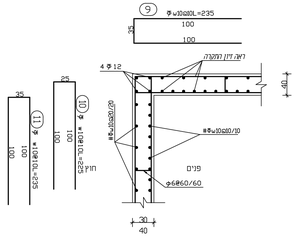

פרט ריתום קיר-גג
קנ"מ 1:20

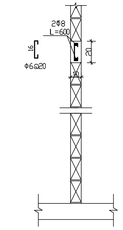

חתך בקיר 10 ס"מ
קנ"מ 1:20

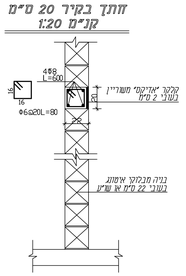

חתך בקיר 20 ס"מ
קנ"מ 1:20

מקדם חשיפת הבטון : 1

הערות:-

1) סוג הבטון ב-30
2) הפירות הרצפה עי' אדריכל קלקר וכמו כן קדחת דיסוד .
3) יש לקבל אישור המהנדס האחראי לפני הוצקה

אדריכלות
אבי רומי אדריכלים.
מתכנני יזמים בע"מ
אדריכלות - בתי עבר ושרותים ותשתיות
04-9967402 , 04-9968136 : מ
04-9968135 : פקס
מסגר רחי ראשי מת. 55 - מיקוד 3089
E-mail: abu_romi@netvision.net.il
aborom@netvision.net.il

קונסטרוקציה :

אינסטלציה :

חשמל :

מיזוג אויר :

לעיון	למכרז	לביצוע
	●	

מס'	תאריך שינוי	מהות השינוי	עשר

שינויים

הערות :

שם הפרויקט :

2 יחי' גני ילדים
שכי 30 מגרש 938

תוכן הגליון :

תכנית תקרה

הוכן עבור :

מ.מ. לקיה

01-03-2020	
עדכון:	
רבא שבבי	
אמיר	
דאר ז'ליליה	
מס. גרסה :	
מס. מחשב :	
1-50	

מס גליון : **ק-4**