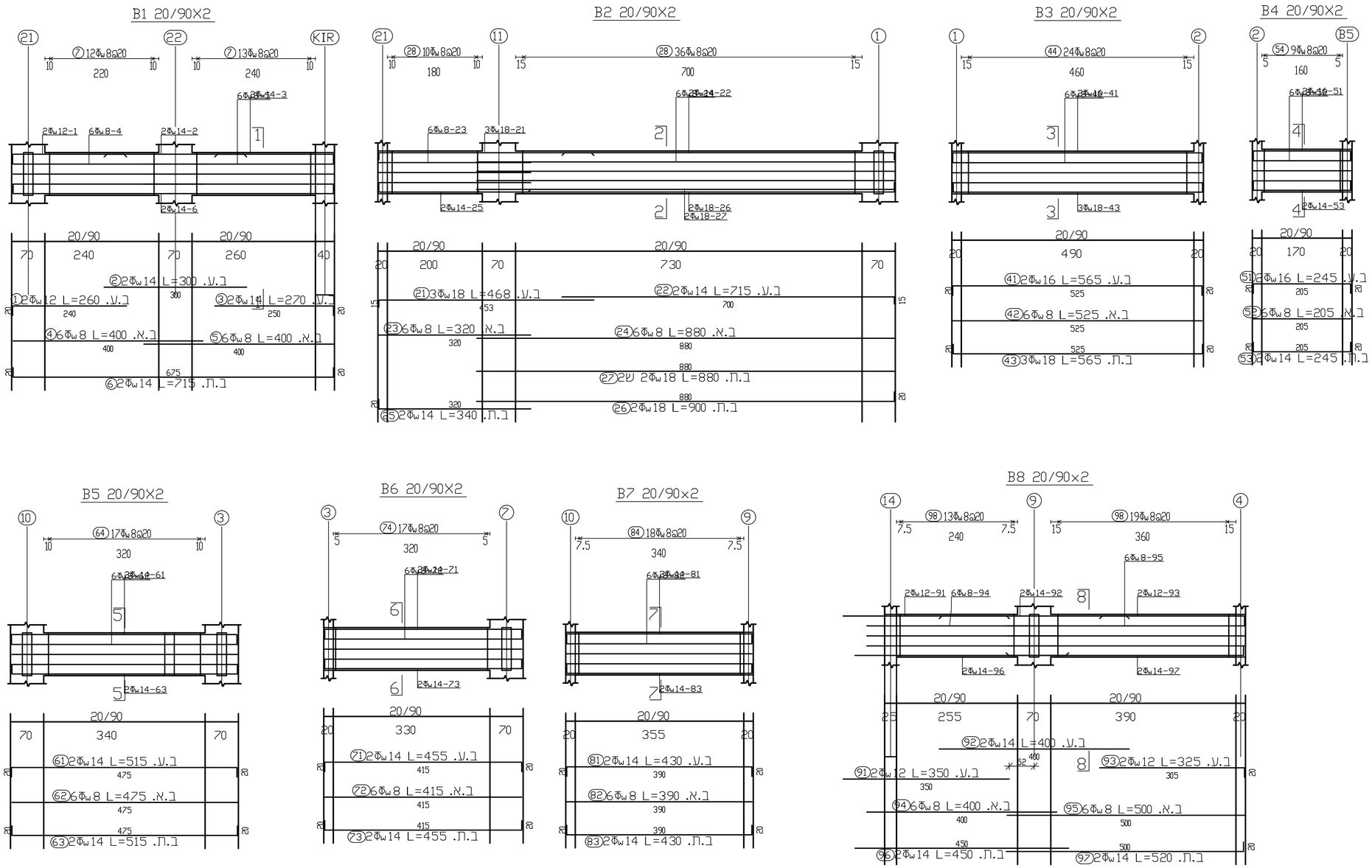

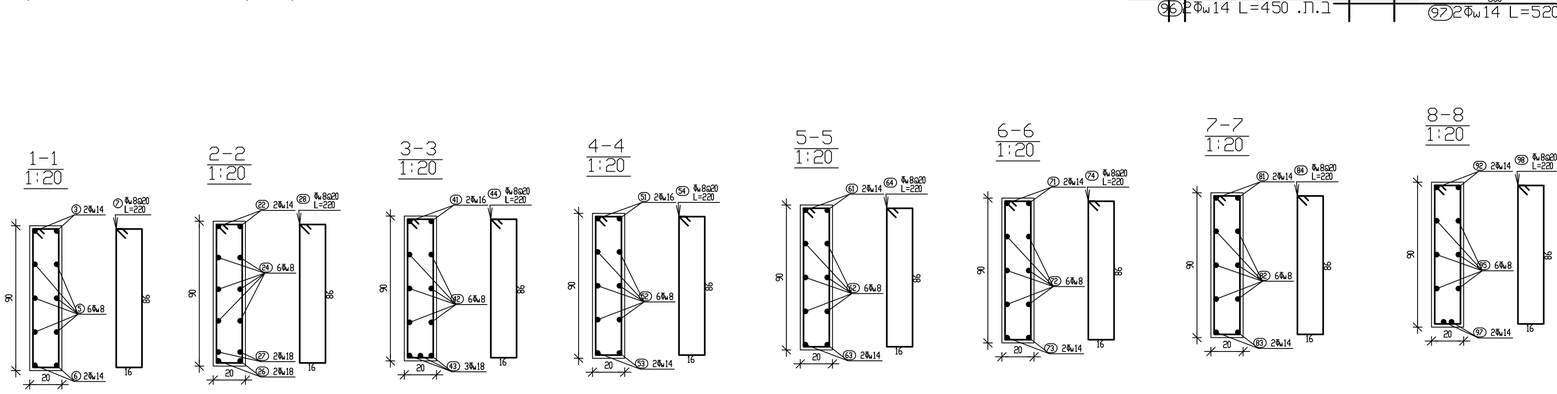

מקדם חשיפת הבטון : 1

הערות:-

1) סוג הבטון ב-30
2) הפרדת הרצפה עפי ארגזי קלקר וכמו כן קורות היסוד .
3) יש לקבל אישור המהנדס האחראי לפני הייצור.

אדריכלות :
אבו רומי אדריכלים,
מהנדסים ויועצים בע"מ
אדריכלות- בתי ערים ושרותים הנדסיים
טל : 04-9947402 . 04-9948135
פקס : 04-9948135
סמרה רח' ראשי ת.ד. 55 - מיקוד 30811
E-mail: abu_romi@netvision.net.il
aboromi@netvision.net.il

קונסטרוקציה :

אינסטלציה :

חשמל :

מיזוג אוויר :

לעיון	למכרז	לביצוע
	●	

מס'	תאריך שינוי	מהות השינוי	אישור

הערות :

שם הפרויקט :

2 יחי' גני ילדים
שכי 30 מגרש 938

תוכן הגליון :

קורות תקרה

הוכן עבור :

מ.מ. לקיה

מס גליון :

קן-5

01-03-2020	
עדכן:	
היבא שלבי	
אשר:	
האני ח'ליליה	
מס עבודה :	
קנ"מ :	מחשב מס:
1:50	Hp_server